SPL-UC-HS-V-S15L-59-BV0,4R

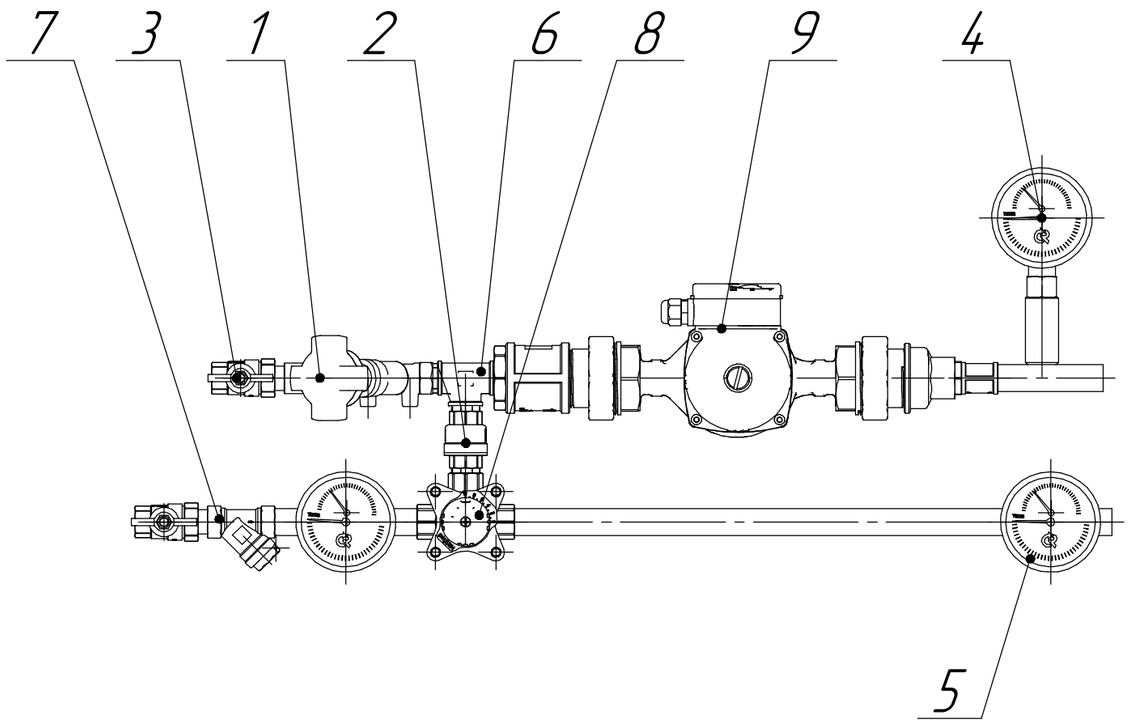

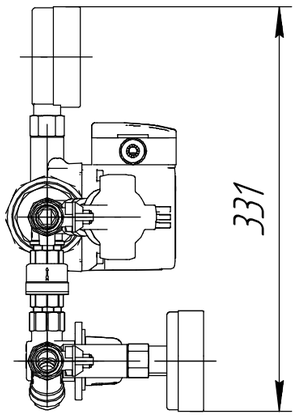

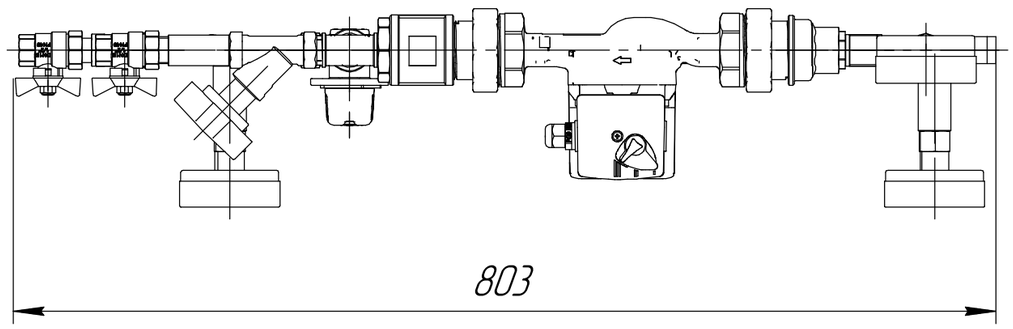

Позиция	Наименование	Кол-во
1	Клапан балансировочный ручной Ridan MNT-R Ду 15	1
2	Клапан обратный Ду 15	1
3	Кран шаровый Ду 15 ABH	2
4	Термоманометр РОСМА ТМТБ-31Р	1
5	Термоманометр РОСМА ТМТБ-31Т	2
6	Тройник Ду 15 ВВВ	1
7	Фильтр механической очистки косой Ду 15	1
8	Клапан регулирующий поворотный HRB-3R Ду 15 с электроприводом	1
9	Насос циркуляционный BASIC S 25-6S	1

1. При сборке узлов могут использоваться дополнительные комплектующие, не отображенные в спецификации.
2. Уплотнение резьбовых соединений – анаэробный герметик.
3. Узлы имеют паспорта и сертификаты.
4. Рабочее давление узла – 10 бар, давление гидроиспытаний – 15 бар.

Изм.	Лист	№ докум.	Подп.	Дата
Разраб.				
Пров.				
Т.контр.				
Н.контр.				
Утв.				

SPL-UC-HS-V-S15L-59-BV0,4R

Узел смешения

Лит.	Масса	Масштаб
		1:5

Лист | Листов 1

ООО Фирма "Водокомфорт"

Копировал

Формат А3

Перв. примен.

Справ. №

Подп. и дата

Инв. № дубл.

Взам. инв. №

Подп. и дата

Инв. № подл.